参考图纸

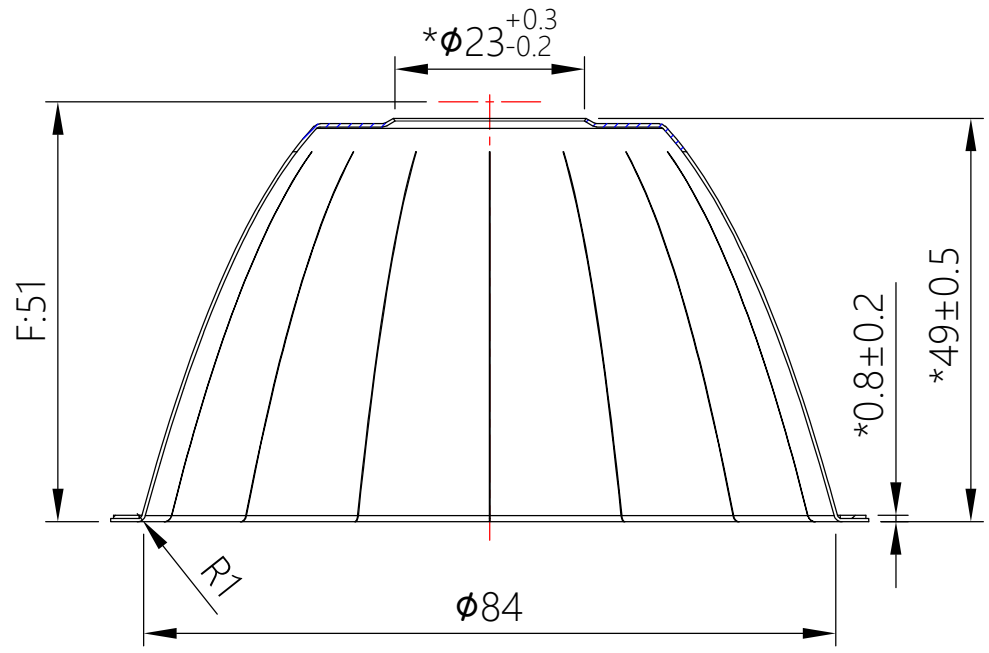

A-A

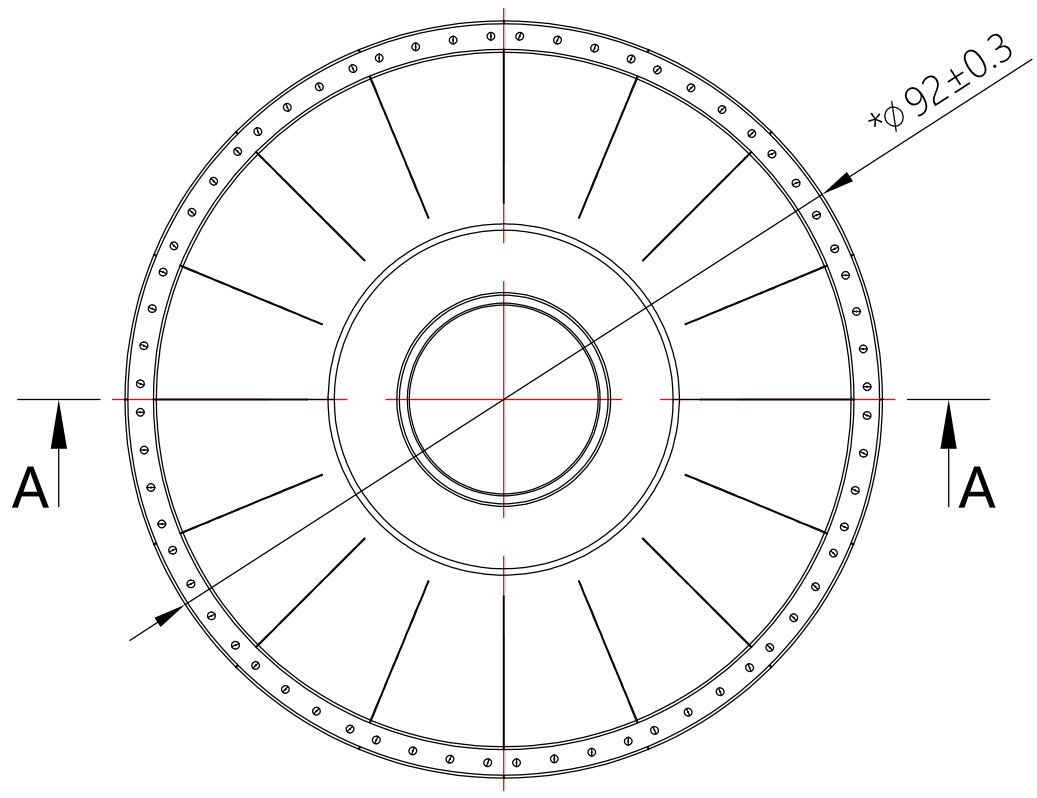

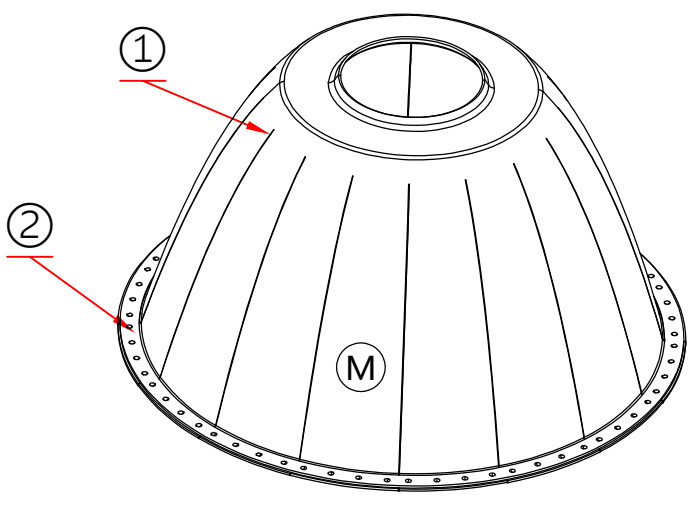

技术要求:

1. "*" 标记为重点控制尺寸。
2.未注公差按尺寸公差表。
3.产品未注圆角与拔模斜度按3D。
4.产品外观按《N-SIP-QA-04 铝反光杯检验标准》。

PRODUCT BOM

NO.	PRODUCT NAME	PRODUCT CODE	PCS	MATERIAL/FINISH
①	3-2919-L	94.03.2919.000	1	t=0.4mm High reflectivity aluminum material (sand surface)
②	3寸92铝环	97.77.439.00	1	T=0.4mm 1060AL

标记 MARK	处数 NO.OF MODIF.	更改内容 MODIFICATIONS	签 名 SIGNED BY	更改日期 MODIF. DATE

设 计 DESIGNER		制 图 DRAWN BY		比 例 SCALE	1:1
工 艺 TECHNICAN		审 核 CHECKED BY		视 角 1st ANGLE PROJECTION	
批 准 APPROVED BY		日 期 DATE(DD-MM-YYYY)	25-11-2024	页 数 PAGE	SHEET 1 OF 1

DIMENSION TOLERANCE TABLE(UNLESS OTHERWISE STATED)
未注尺寸公差表

> 0-5	> 5-30	> 30-90	> 90-150	> 150-250	> 250-400	> 400-700
±0.15	±0.2	±0.4	±0.5	±0.8	±1.5	±2

PUNCH TOLERANCE TABLE (UNLESS OTHERWISE STATED) (ANGLE)
角度公差表（单位：度）

> 0-10	> 10-50	> 50-120	> 120-250	> 250-360
±1°	±0.5°	±0.3°	±0.2°	±0.166°

部件产品图
COMPONENT PRODUCT DRAWING

单位 UNIT: mm

Nata®

版本 VERSIONS

产品编码 PRODUCT CODE	91.03.2962.001
产品名称 PRODUCT NAME	3-2962-LM2
客户 CUSTOMER	NT
客户产品编号 CUSTOMER PRODUCT CODE	GJ92B-24D-23H49 反光杯